FUNKTION

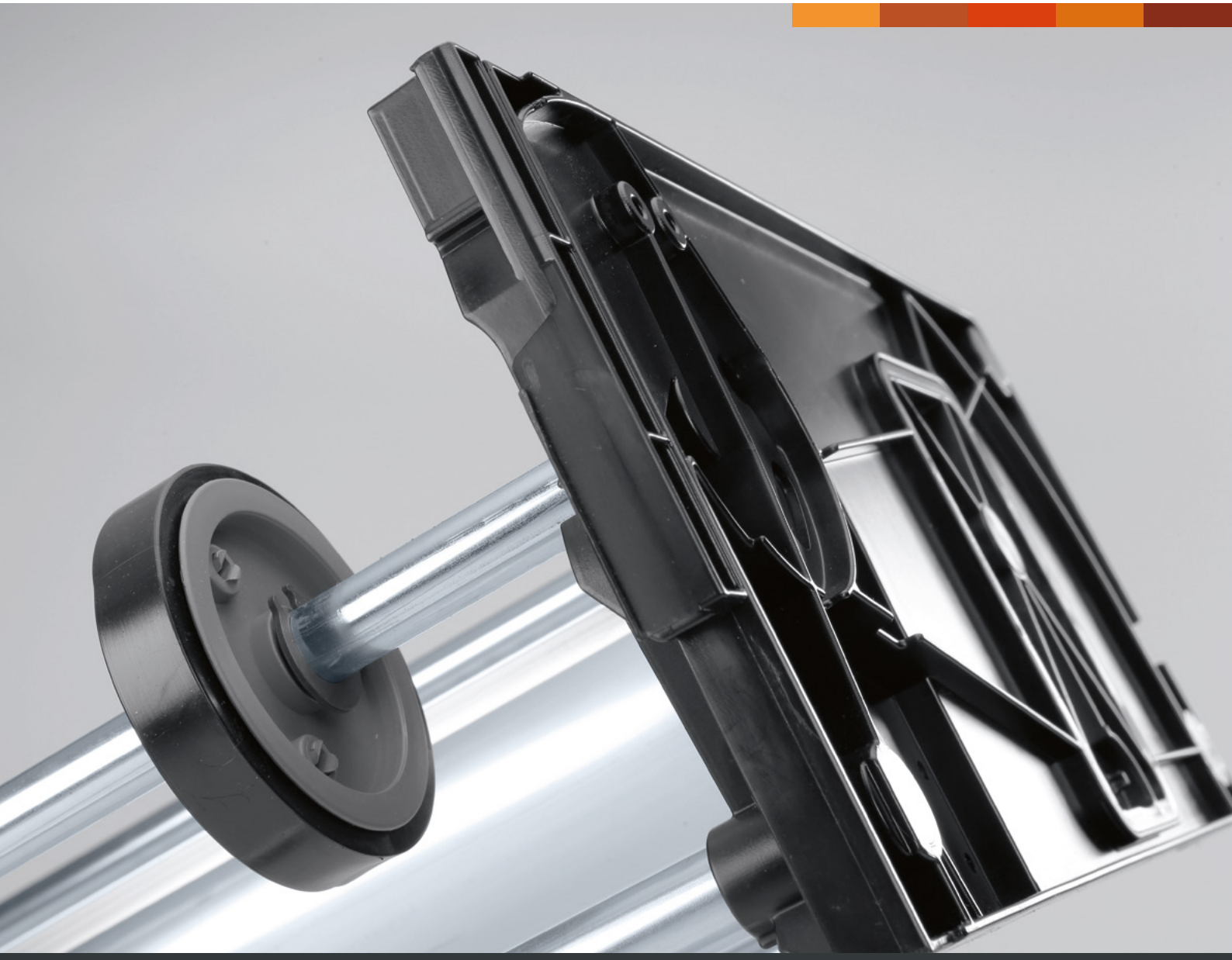

dyna case

Das Rollladenmodul

KNOKE
Beschlagtechnik

Rollladenmodul dyna case

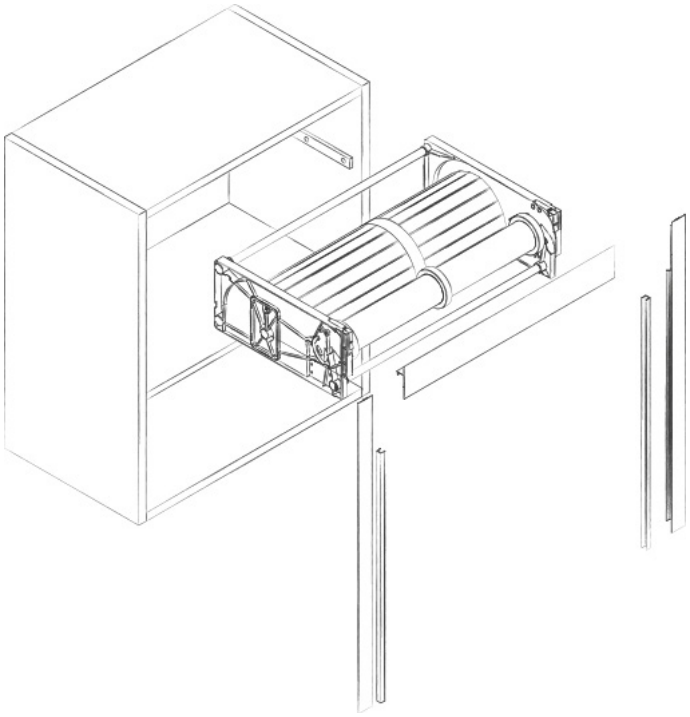

› **Alles inklusive:**
Einschiebbare Trägereinheit mit Rollladen und Gewichtsausgleichbeschlag

› **Praktischer Einbau:**
Montieren ohne Vorarbeiten am Schrankkorpus

› **Dekor nach Wunsch:**
Echt-Aluminium, Kunststoff mit Aluminiumfolie ummantelt, HPL-Dekor oder Echtholz-Furnier

› **Flexibilität garantiert:**
Auswechseln von Rollläden oder nachträgliche Montage sind jederzeit möglich

VERTIKAL

nach unten schließend

EXTRAS

› Schloss
› Elektrischer Antrieb
› Griffbohrung

VERTIKAL

raumhoch

VERTIKAL

extra breit

Die Eigenschaften

Top-Funktionalität

- seidenweiches Öffnen und Schließen dank komfortabler Drehwellentechnik
- geprüft auf 30.000 Öffnungszyklen
- einfaches Justieren des Gewichtausgleichbeschlags
- elektrischer smart motion Antrieb optional erhältlich
- Schlösser und Griffbohrungen nach Wunsch

Zeitsparender Einbau

- montagefertige Lieferung
- Rollladen aufgewickelt
- Gewichtsausgleichbeschlag passend eingestellt
- in nur 4 Schritten fertig eingebaut

Individuell einsetzbar – kurze Lieferzeiten

- Fertigung kommissionsbezogen auf Maß
- raumhohe Lösungen mit großer Breite
- für Seitenwandstärken von 16 bis 19 mm
- Ausführung mit und ohne Unterboden

Attraktive Optik durch Oberflächenvielfalt

- Rollladen aus echtem Aluminium
- Rollladen mit Echt-Aluminiumfolie auf Kunststoffträger
- Rollladen mit Heißprägefolie auf Kunststoffträger
- Rollladen mit Echtholz-Furnier auf hochverdichteter Faserplatte
- Rollladen mit HPL-Dekor auf hochverdichteter Faserplatte

Die Montage

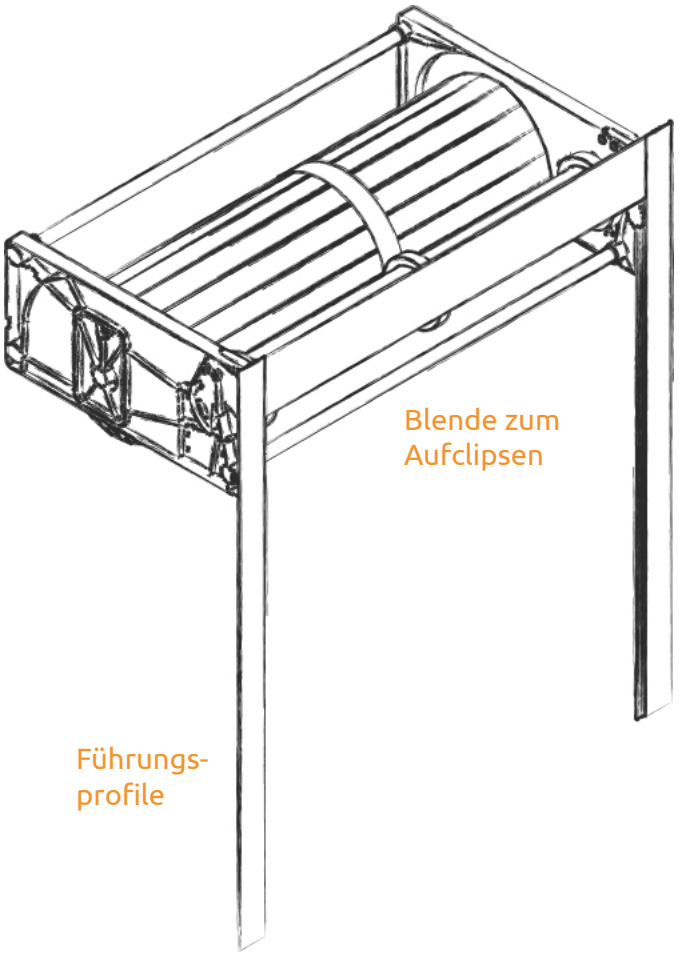

Beste Komponenten

Die komfortable Drehwellentechnik des dyna case ist die Grundlage für sein sehr leichtgängiges Laufverhalten. Das Öffnen und Schließen des Rollladens funktioniert annähernd reibungslos.
Gesichert sind die beiden seitlichen Kunststoffkonsolen mit 3 Stabilisierungsstangen aus verzinktem Stahl. So bilden diese Komponenten eine transportsichere Einheit.

Anlieferzustand

Die Rollladenmatte ist aufgewickelt und die Federkraft fertig justiert. Blende und Führungsprofile sind kundenbezogen auf Maß gefertigt.

Einbau

- dyna case in den Korpus schieben
- Blend- und Führungsprofile auf die Kunststoffkonsolen clipsen
- Führungsschienen in die Führungsprofile einsetzen
- Rollladen in die Führungsschienen führen – fertig

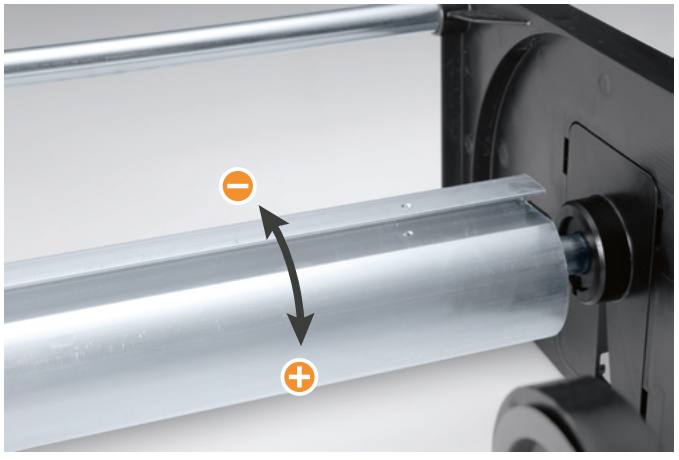

Informationen über das dyna case und weitere innovative Produkte finden Sie auf unserer Website:
› www.knoke.eu/dyna-case-de

Die Federspannung bei Bedarf justieren:

- Drehung nach vorn: stärkere Federkraft
- Drehung nach hinten: geringere Federkraft

Die Rollläden

smart plus Aluminium

› wertige und perfekte Optik: alle Profilkomponenten aus extrudiertem Aluminium
› eloxiertes Aluminium (E6/C0) oder Aluminium mit Edelstahleffekt (E2/ES)
› absolut leise: flexible Kunststoffprofile verbinden die Lamellen spielfrei miteinander

smart XXL Aluminium

› leicht und robust: Lamellen aus rollgeformten Aluminiumprofilen
› formstabil: für große Breiten bis 2400 mm
› Oberfläche: silber natur lackiert
› alles im Griff: optionale Mittelgriffleiste

KS 25 Kunststoff mit dekorativer Oberfläche

› Zuverlässigkeit durch robuste Verkettung der Lamellen
› Werkstoff ABS: maximale Biegesteifigkeit und recyclingfähig
› **KS 25 F** – die hochwertige Ausführung: Echt-Aluminiumfolie auf Kunststoffträger, eloxiertes Aluminium (E6/C0) oder Aluminium mit Edelstahleffekt (E2/ES)
› **KS 25** – Profile mit Heißprägefolie, eloxiertes Aluminium (E6/C0), Edelstahleffekt (E2/ES), weiß oder schwarz hochglänzend
› **KS 25 L** – lackierfähige Ausführung

quasar Echtholz oder HPL-Dekor

› Echtholzfurnier oder HPL-Dekor auf hochverdichteter Faserplatte
› sehr hohe Planität
› Führungs- und Blendprofile aus eloxiertem Aluminium (E6/C0) oder Aluminium mit Edelstahleffekt (E2/ES)

smart plus

Aluminium

Hochwertiger Aluminium-Rollladen in perfekter Optik: selbst Führungsprofile und Blende sind aus Aluminium gefertigt.

Absolut leise:

› flexible Kunststoffprofile verbinden die Lamellen spielfrei miteinander

Edle Oberflächen:

› eloxiertes Aluminium (E6/C0) oder Aluminium mit Edelstahleffekt (E2/ES)

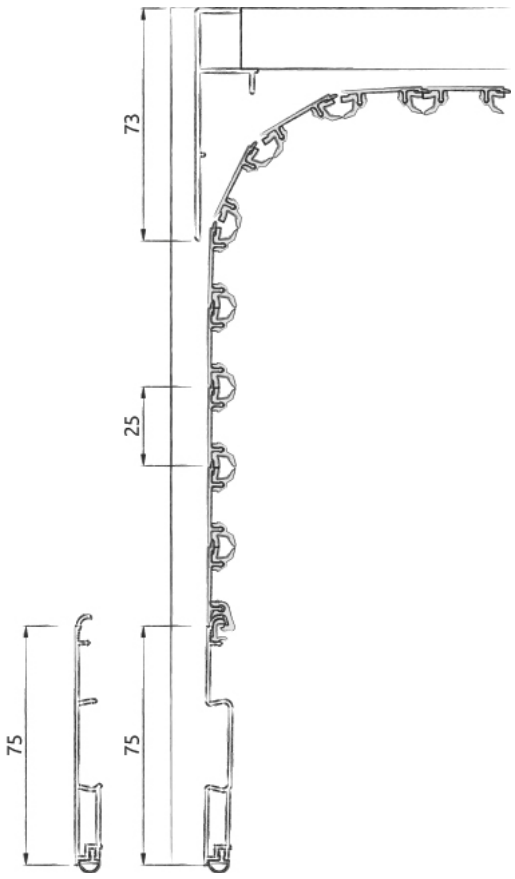

Korpusabmessungen

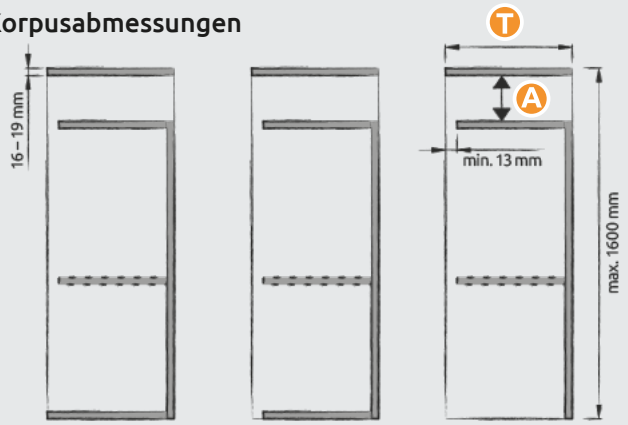

Führungsprofile

Maß A

bis Schrankhöhe	Plattenstärke 16 mm	Plattenstärke 19 mm
250 mm – 1.600 mm	158 mm	155 mm

Maß T

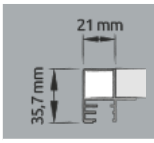	min. 329 mm	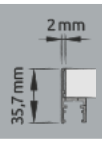	min. 344 mm

Detailangaben für Ihre Anfrage/Bestellung

› Schrankbreite:	min. 400 mm – max. 1.600 mm
› Schrankhöhe:	min. 250 mm – max. 1.600 mm
› Schranktiefe:	min. 329 bzw. 344 mm
› Plattenstärke:	16 mm oder 19 mm
› Oberfläche:	E6/C0 oder E2/ES
› Abschlussprofil:	Griffleiste oder Endprofil
› Führungsprofil:	innenliegend oder in Frontstärke
› Korpusbauform:	mit oder ohne Unterboden
› Antrieb:	manuell oder elektrisch
› Schloss:	möglich
› Mittelgriffleiste:	nicht möglich

smart XXL

Aluminium

Robuster Aluminium-Rollladen für große Abmessungen. Die 40 mm hohen Lamellen sind sein optisches Erkennungszeichen. Auch für kleinere Schränke eine echte Alternative.

- Lamellen aus rollgeformten Aluminiumprofilen
- Oberfläche silber natur lackiert
- wahlweise mit Mittelgriffleiste
- Führungs- und Blendprofile aus eloxiertem Aluminium (E6/C0)

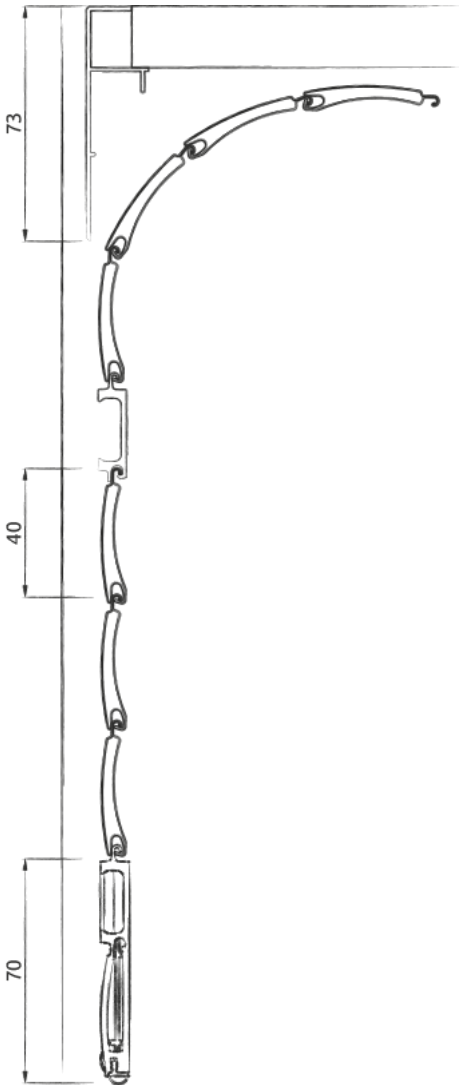

Korpusabmessungen

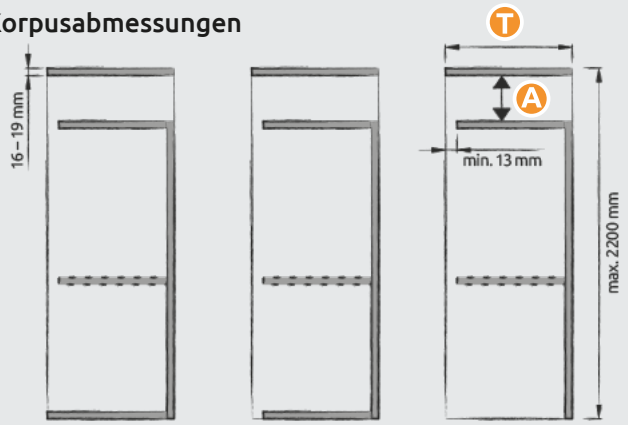

Führungsprofile

Maß A

bis Schrankhöhe	Plattenstärke 16 mm	Plattenstärke 19 mm
250 mm – 2.200 mm	158 mm	155 mm

Maß T

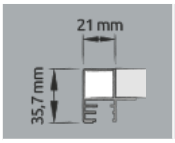

min. 329 mm

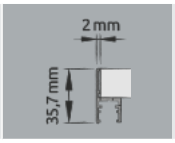

min. 344 mm

Detailangaben für Ihre Anfrage/Bestellung

› Schrankbreite:	min. 400 mm – max. 2.400 mm
› Schrankhöhe:	min. 250 mm – max. 2.200 mm
› Schranktiefe:	min. 329 bzw. 344 mm
› Plattenstärke:	16 mm oder 19 mm
› Oberfläche:	silber natur lackiert
› Abschlussprofil:	Griffleiste
› Führungsprofil:	innenliegend oder in Frontstärke
› Korpusbauform:	mit oder ohne Unterboden
› Antrieb:	manuell
› Schloss:	möglich
› Mittelgriffleiste:	möglich

KS 25

Kunststoff ABS mit dekorativer Oberfläche

Rollladen aus recyclingfähigem ABS, Einzellamellen formschlüssig miteinander verbunden. Optimale Stabilität durch Abschlussprofile aus massivem Aluminium.

KS 25 F Profile mit Echt-Aluminium ummantelt:

› Echt-Aluminiumfolie auf Kunststoffträger
› Aluminium in seiner leichtesten Form
› eloxiertes Aluminium (E6/C0) oder Edelstahleffekt (E2/ES)

KS 25 Profile mit Heißprägefolie:

› eloxiertes Aluminium (E6/C0), Edelstahleffekt (E2/ES), weiß oder schwarz hochglänzend

KS 25 L Farbe nach Wunsch:

› lackierfähige Ausführung

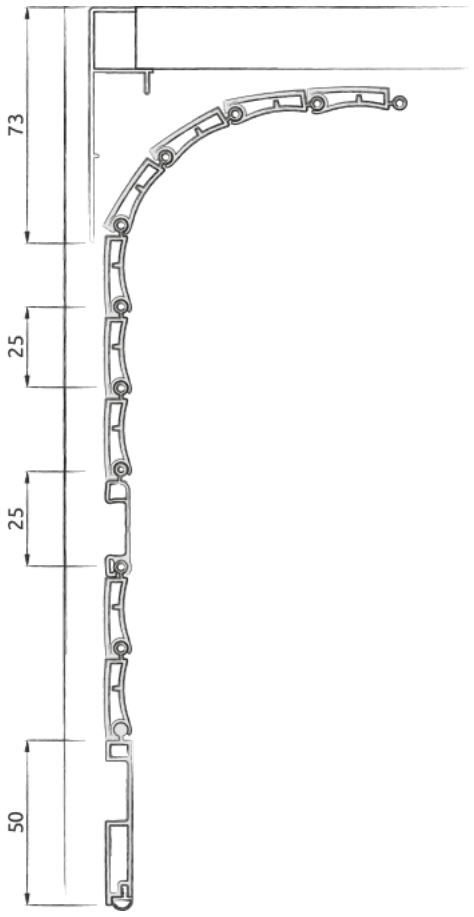

Korpusabmessungen

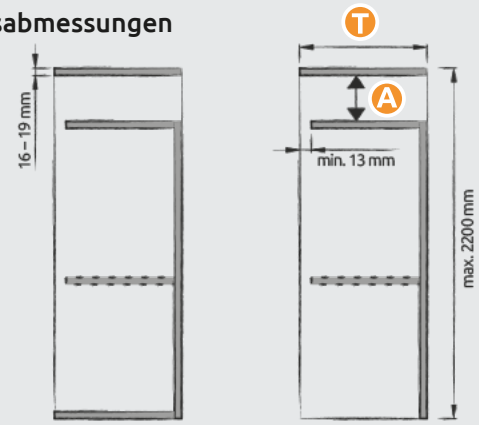

Führungsprofile

Maß A

bis Schrankhöhe	Plattenstärke 16 mm	Plattenstärke 19 mm
250 mm – 2.200 mm	158 mm	155 mm

Maß T

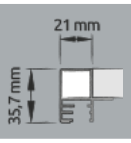	min. 329 mm	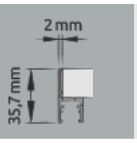	min. 344 mm

Detailangaben für Ihre Anfrage/Bestellung

› Schrankbreite:	min. 400 mm – max. 1.600 mm
› Schrankhöhe:	min. 250 mm – max. 2.200 mm
› Schranktiefe:	min. 329 bzw. 344 mm
› Plattenstärke:	16 mm oder 19 mm
› Oberfläche:	Eloxiertes Aluminium (E6/C0), Edelstahleffekt (E2/ES), weiß oder schwarz hochglänzend, lackierfähig
› Abschlussprofil:	Griffleiste oder Endprofil
› Führungsprofil:	innenliegend oder in Frontstärke
› Korpusbauform:	mit oder ohne Unterboden
› Schloss:	möglich
› Mittelgriffleiste:	möglich

quasar

Echtholz oder HPL-Dekor auf hochverdichteter Faserplatte

Rollladen im Designverbund mit anderen Oberflächen. Echtes Furnier, wahlweise sortiert oder originales HPL-Dekor von Resopal®.

- Trägermaterial aus hochverdichteter Faserplatte
- Einzelstäbe 25 mm, rückseitig verkettet
- Endstab in Höhe 75 mm
- wahlweise mit vormontiertem Griffstab aus massivem Aluminium
- Führungs- und Blendprofile aus eloxiertem Aluminium (E6/C0) oder Aluminium mit Edelstahleffekt (E2/ES)

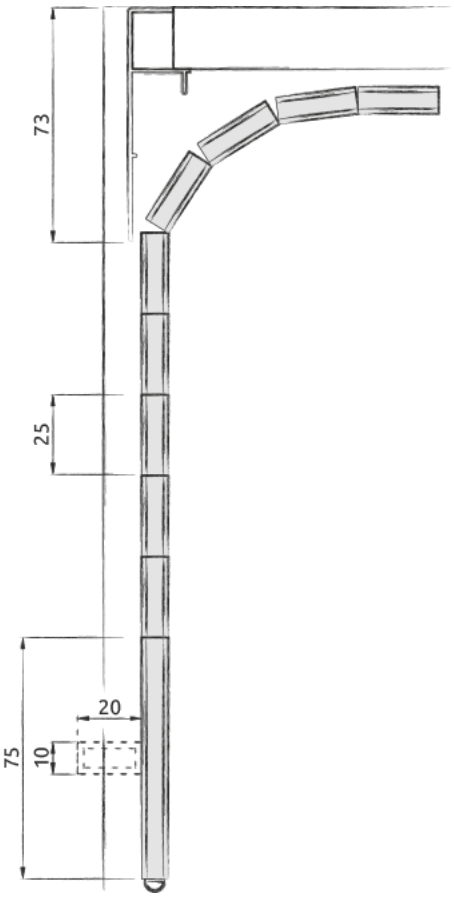

Korpusabmessungen

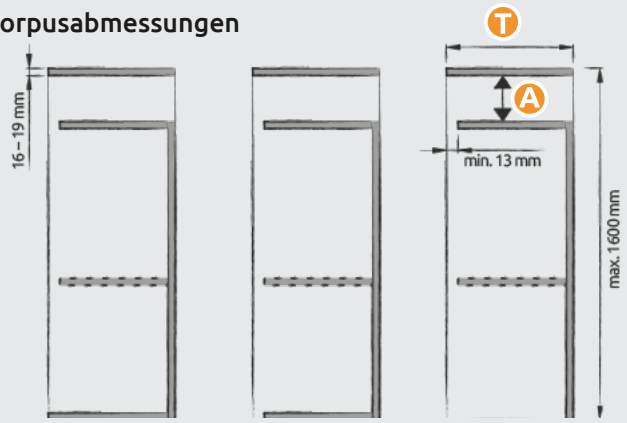

Führungsprofile

Maß A

bis Schrankhöhe	Plattenstärke 16 mm	Plattenstärke 19 mm
250 mm – 1.600 mm	158 mm	155 mm

Maß T

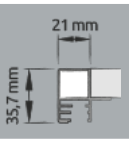	min. 329 mm	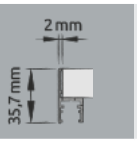	min. 344 mm

Detailangaben für Ihre Anfrage/Bestellung

› Schrankbreite:	min. 400 mm – max. 1.200 mm
› Schrankhöhe:	min. 250 mm – max. 1.600 mm
› Schranktiefe:	min. 329 bzw. 344 mm
› Plattenstärke:	16 mm oder 19 mm
› Oberfläche:	*Rollladen:* Echtholzfurnier oder HPL-Dekor nach Wahl *Führungsprofile:* Eloxiertes Aluminium (E6/C0) Aluminium mit Edelstahleffekt (E2/ES)
› Abschlussprofil:	mit oder ohne Griffstab (vormontiert)
› Führungsprofil:	innenliegend oder in Frontstärke
› Korpusbauform:	mit oder ohne Unterboden
› Antrieb:	manuell
› Schloss:	nicht möglich
› Mittelgriffleiste:	nicht möglich

KNOKE
Beschlagtechnik

KNOKE Beschlagtechnik: Zwei Jahrzehnte Innovation „made in Germany“

Qualität, Kundennähe und vertrauensvolle Zusammenarbeit stehen seit der Gründung des Unternehmens im Jahre 1993 ganz oben auf unserer Werteskala. Diese Prinzipien haben **KNOKE Beschlagtechnik** nicht nur zu einem etablierten Dienstleister für die heimische Möbelindustrie gemacht, sondern gleichzeitig Türen in internationale Märkte aufgestoßen.

Unsere Kompetenz in der Bearbeitung von Aluminium-Profilen und Glaselementen, wie auch unsere Expertise im Bereich der Montagetechnik machen uns weltweit zu einem der führenden Partner für die Entwicklung kundenindividueller Lösungen. Die erfolgreiche Platzierung eigener Produkte auf den internationalen Märkten untermauert unsere Position als spezialisierter Impulsgeber unserer Branche.

Heute konstruieren und produzieren an unserem Unternehmenssitz in Enger mehr als 20 engagierte Mitarbeiter Rollläden, Möbelbeschläge und viel Freude für unsere Kunden in über 30 Ländern.

KNOKE Beschlagtechnik GmbH
Südstraße 2 • D-32130 Enger
www.knoke.eu

Fon: +49 (0) 5224 9945-0
Fax: +49 (0) 5224 9945-25
E-Mail: info@knoke.eu

Zertifiziertes Management-System
ZDH ZERT
DIN EN ISO 9001
Reg.-Nr.: Q1 0112017

103430; 02_2016